UNIVERSITAS
GADJAH MADA
**Pengaruh Perbedaan Gaya Elektroda Terhadap Sifat Fisis Dan Mekanis Baja Karbon Rendah Pada Pengelasan Titik**
Tauzian Nor, Prof. Ir. Jamasri, Ph.D.
**Universitas Gadjah Mada, 2001 | Diunduh dari http://etd.repository.ugm.ac.id/**

# DAFTAR PUSTAKA

Japanese Railways Standard, *Standar for Spot Welding,* INKA – V023 Jun. 19. 1996.

Jones, Denny A, *Principle and Prevention of Corrosion*, Macmillan Publishing Company, New York, 1992.

Kalpakjian , Serope, *Manufakturing Process for Engineering Material 2*, Addison Wesley Company, July, 1985.

Kenneth G, Bodinski, *Engineering Material Properties and Selection*, 3rd Edition, Prentice Hall International Incorporated, New Jersey, 1989.

Kou S, *Welding Metallurgy*, John Willey & Son Inc, Canada, 1987.

Little, R.L, *Metal Working Technology*, McGraw-Hill Book Company Inc, New York, 1983.

Moniz, B.J, *Metallurgy*, American Technical Publisher Inc, Illinois, 1994.

Rossi, *Welding Technology*, MacGraw Hill Inc, New York, 1954.

Smith, W.F, *Structure and Properties Of Engineering Alloys*, 2nd Edition, McGraw-Hill Book Company Inc, New York, 1993.

Tata Surdia, Shinroku, *Pengetahuan Bahan Teknik*, Pradnya Paramita, Cetakan ke-2, Jakarta, 1992.

Wiryosumarto, Harsono, *Teknologi Pengelasan Logam*, Pradnya Paramita, Cetakan ke-4, Jakarta, 1998.

**Pengaruh Perbedaan Gaya Elektroda Terhadap Sifat Fisis Dan Mekanis Baja Karbon Rendah Pada Pengelasan Titik**
Tauzian Nor, Prof. Ir. Jamasri, Ph.D.
Universitas Gadjah Mada, 2001 [illegible] dari http://etd.repository.ugm.ac.id/

**Pengaruh Perbedaan Gaya Elektroda Terhadap Sifat Fisis Dan Mekanis Baja Karbon Rendah Pada Pengelasan Titik**
Tauzian Nor, Prof. Ir. Jahnasi, M.T.P.
**Universitas Gadjah Mada, 2001 | Diunduh dari http://etd.repository.ugm.ac.id/**

UNIVERSITAS GADJAH MADA
**Pengaruh Perbedaan Gaya Elektroda Terhadap Sifat Fisis Dan Mekanis Baja Karbon Rendah Pada Pengelasan Titik**
Tauzlan,Nor, Prof. Ir. Jamasri, PhD
**Universitas Gadjah Mada, 2001 | Diunduh dari http://etd.repository.ugm.ac.id/**

UNIVERSITAS GADJAH MADA
**Pengaruh Perbedaan Gaya Elektroda Terhadap Sifat Fisis Dan Mekanis Baja Karbon Rendah Pada Pengelasan Titik**
Tauzlan Nor, Prof. Ir. Jatmiko E. Suyitno
**Universitas Gadjah Mada, 2001 | Diunduh dari http://etd.repository.ugm.ac.id/**

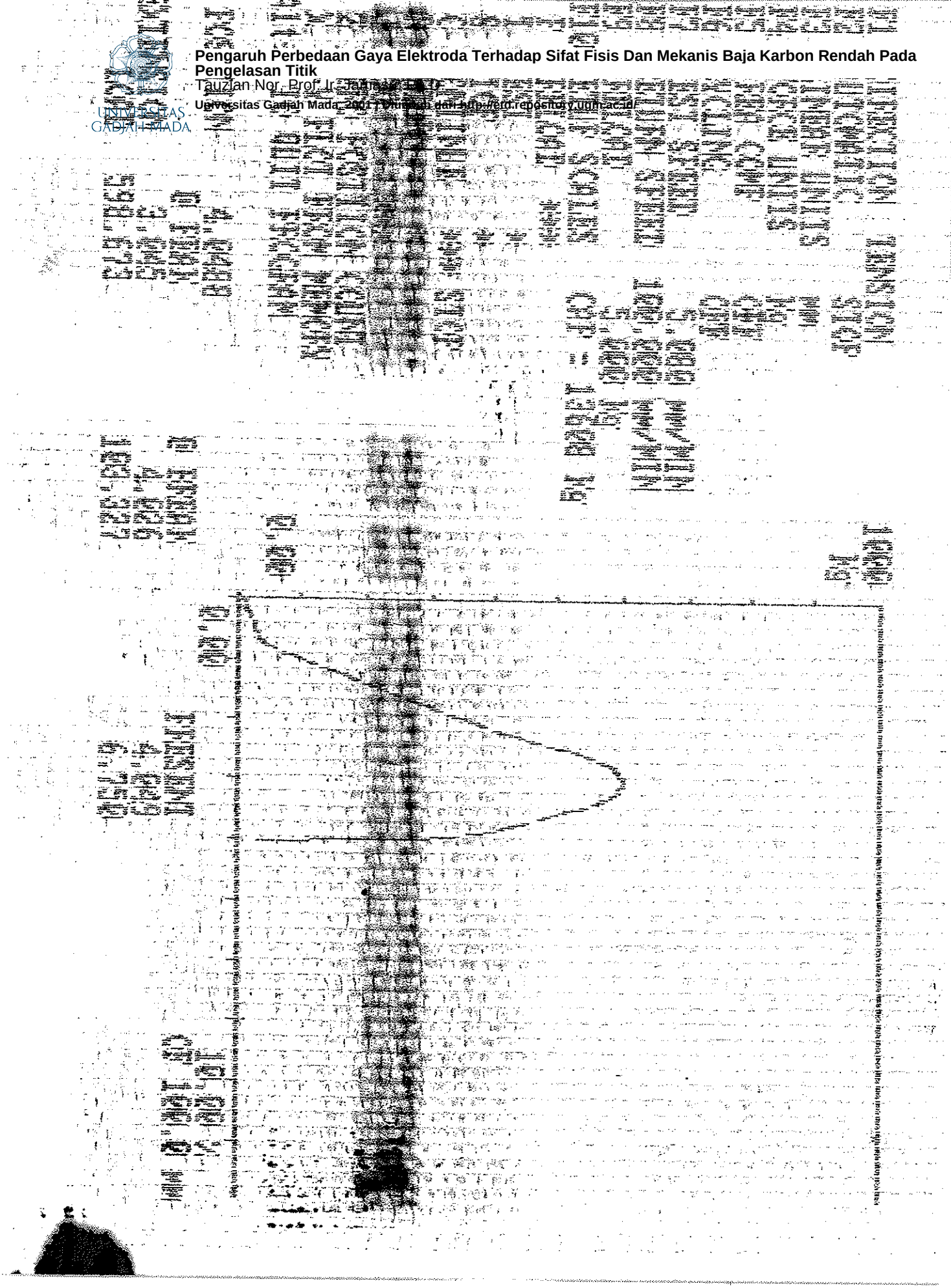

UNIVERSITAS
GADJAH MADA

**Pengaruh Perbedaan Gaya Elektroda Terhadap Sifat Fisis Dan Mekanis Baja Karbon Rendah Pada Pengelasan Titik**
Tauzian Nor, Prof. Ir. Jamasri, M.E.

Universitas Gadjah Mada, 2001 | Diunduh dari http://etd.repository.ugm.ac.id/

**Pengaruh Perbedaan Gaya Elektroda Terhadap Sifat Fisis Dan Mekanis Baja Karbon Rendah Pada Pengelasan Titik**
Tauzian Nor, Prof. Ir. Jamasri, M.S.D.
**Universitas Gadjah Mada, 2001 - Diunduh dari http://etd.repository.ugm.ac.id/**

UNIVERSITAS
GADJAH MADA

**Pengaruh Perbedaan Gaya Elektroda Terhadap Sifat Fisis Dan Mekanis Baja Karbon Rendah Pada Pengelasan Titik**
Tauzfan Nor, Prof. Ir. Jamasri, Ph.D.
**Universitas Gadjah Mada, 2001 | Diunduh dari http://etd.repository.ugm.ac.id/**

UNIVERSITAS GADJAH MADA

**Pengaruh Perbedaan Gaya Elektroda Terhadap Sifat Fisis Dan Mekanis Baja Karbon Rendah Pada Pengelasan Titik**

Tauzian Nor, Prof. Ir. Jamasri, Ph.D.

**Universitas Gadjah Mada, 2001 | Diunduh dari http://etd.repository.ugm.ac.id/**

UNIVERSITAS
GADJAH MADA

**Pengaruh Perbedaan Gaya Elektroda Terhadap Sifat Fisis Dan Mekanis Baja Karbon Rendah Pada Pengelasan Titik**
Tauziah Nor, Prof. Ir. Jamasri, M.Eng., Ph.D.
**Universitas Gadjah Mada, 2001 | Diunduh dari http://etd.repository.ugm.ac.id/**

UNIVERSITAS GADJAH MADA
**Pengaruh Perbedaan Gaya Elektroda Terhadap Sifat Fisis Dan Mekanis Baja Karbon Rendah Pada Pengelasan Titik**
Tauzian Nor, Prof. Ir. Jamasri, M.Eng.
**Universitas Gadjah Mada, 2001 | Diunduh dari http://etd.repository.ugm.ac.id/**

UNIVERSITAS GADJAH MADA

**Pengaruh Perbedaan Gaya Elektroda Terhadap Sifat Fisis Dan Mekanis Baja Karbon Rendah Pada Pengelasan Titik**

Tauziah Nor, Prof. Ir. Jamasri, PhD

**Universitas Gadjah Mada, 2001 | Diunduh dari http://etd.repository.ugm.ac.id/**

UNIVERSITAS
GADJAH MADA

**Pengaruh Perbedaan Gaya Elektroda Terhadap Sifat Fisis Dan Mekanis Baja Karbon Rendah Pada Pengelasan Titik**
Tauzian Nor, Prof. Ir. Jamasri, PhD
**Universitas Gadjah Mada, 2001 | Diunduh dari http://etd.repository.ugm.ac.id/**

UNIVERSITAS GADJAH MADA

**Pengaruh Perbedaan Gaya Elektroda Terhadap Sifat Fisis Dan Mekanis Baja Karbon Rendah Pada Pengelasan Titik**

Tauzian Nor, Prof. Ir. Jamasri, Ph.D.

**Universitas Gadjah Mada, 2001 | Diunduh dari http://etd.repository.ugm.ac.id/**

UNIVERSITAS GADJAH MADA

**Pengaruh Perbedaan Gaya Elektroda Terhadap Sifat Fisis Dan Mekanis Baja Karbon Rendah Pada Pengelasan Titik**

Tauzian Nor, Prof. Ir. Jamasri, MSME

**Universitas Gadjah Mada, 2001 | Diunduh dari http://etd.repository.ugm.ac.id**

UNIVERSITAS
GADJAH MADA

**Pengaruh Perbedaan Gaya Elektroda Terhadap Sifat Fisis Dan Mekanis Baja Karbon Rendah Pada Pengelasan Titik**
Tauziah Nor, Prof. Ir. Jamasri, PhD.
**Universitas Gadjah Mada, 2001 | Diunduh dari http://etd.repository.ugm.ac.id/**

UNIVERSITAS
GADJAH MADA

**Pengaruh Perbedaan Gaya Elektroda Terhadap Sifat Fisis Dan Mekanis Baja Karbon Rendah Pada Pengelasan Titik**
Tauziah Nor, Prof. Ir. Jamasri, Ph.D.
**Universitas Gadjah Mada, 2001 | Diunduh dari http://etd.repository.ugm.ac.id/**

UNIVERSITAS GADJAH MADA

**Pengaruh Perbedaan Gaya Elektroda Terhadap Sifat Fisis Dan Mekanis Baja Karbon Rendah Pada Pengelasan Titik**

Tauzian Nor, Prof. Ir. Jamasri, Ph.D.

**Universitas Gadjah Mada, 2001 | Diunduh dari http://etd.repository.ugm.ac.id/**

UNIVERSITAS GADJAH MADA

**Pengaruh Perbedaan Gaya Elektroda Terhadap Sifat Fisis Dan Mekanis Baja Karbon Rendah Pada Pengelasan Titik**

Tauzian Nor, Prof. Ir. Jangasu, Ph.D.

**Universitas Gadjah Mada, 2001 | Diunduh dari http://etd.repository.ugm.ac.id**

**Pengaruh Perbedaan Gaya Elektroda Terhadap Sifat Fisis Dan Mekanis Baja Karbon Rendah Pada Pengelasan Titik**
Tauzian Nor, Prof. Ir. Jamasri, PhD
**Universitas Gadjah Mada, 2001 | Diunduh dari http://etd.repository.ugm.ac.id/**

UNIVERSITAS GADJAH MADA

**Pengaruh Perbedaan Gaya Elektroda Terhadap Sifat Fisis Dan Mekanis Baja Karbon Rendah Pada Pengelasan Titik**

Tauzian Nor, Prof. Ir. Jamasri, PhD.

**Universitas Gadjah Mada, 2001 | Diunduh dari http://etd.repository.ugm.ac.id/**

UNIVERSITAS
GADJAH MADA

**Pengaruh Perbedaan Gaya Elektroda Terhadap Sifat Fisis Dan Mekanis Baja Karbon Rendah Pada Pengelasan Titik**
Taufan Nor, Prof. Ir. Jamasri, Ph.D.
**Universitas Gadjah Mada, 2001 | Diunduh dari http://etd.repository.ugm.ac.id/**

UNIVERSITAS
GADJAH MADA

**Pengaruh Perbedaan Gaya Elektroda Terhadap Sifat Fisis Dan Mekanis Baja Karbon Rendah Pada Pengelasan Titik**
Tauzhan Nor, Prof. Ir. Jamasri, PhD.
**Universitas Gadjah Mada, 2001 | Diunduh dari http://etd.repository.ugm.ac.id/**

UNIVERSITAS
GADJAH MADA
**Pengaruh Perbedaan Gaya Elektroda Terhadap Sifat Fisis Dan Mekanis Baja Karbon Rendah Pada Pengelasan Titik**
Tauzian Nor, Prof. Ir. Jamasri, Ph.D.
Universitas Gadjah Mada, 2001 | Diunduh dari http://etd.repository.ugm.ac.id/

UNIVERSITAS
GADJAH MADA

**Pengaruh Perbedaan Gaya Elektroda Terhadap Sifat Fisis Dan Mekanis Baja Karbon Rendah Pada Pengelasan Titik**
Tauzian Nor, Prof. Ir. Jamasri, PhD.
**Universitas Gadjah Mada, 2001 | Diunduh dari http://etd.repository.ugm.ac.id/**

UNIVERSITAS
GADJAH MADA
**Pengaruh Perbedaan Gaya Elektroda Terhadap Sifat Fisis Dan Mekanis Baja Karbon Rendah Pada Pengelasan Titik**
Tauzian Nor, Prof. Ir. Jamasri, Dip.D
**Universitas Gadjah Mada, 2001 | Diunduh dari http://etd.repository.ugm.ac.id/**

UNIVERSITAS
GADJAH MADA

**Pengaruh Perbedaan Gaya Elektroda Terhadap Sifat Fisis Dan Mekanis Baja Karbon Rendah Pada Pengelasan Titik**
Tauzian Nor, Prof. Ir. Jamasri, Ph.D.
**Universitas Gadjah Mada, 2001 | Diunduh dari http://etd.repository.ugm.ac.id/**

PANY : PT. ITOKOH CEPERINDO
RATOR : MARYADI
NACE : EJ1142-A1/35
PLE NAME : BAJA CARBON (UGM)
by : SC Mode :PA 12-Oct-2000 Time 11:02

| | | | | | | | | | | | |
|---|---|---|---|---|---|---|---|---|---|---|---|
| 1 | | | | | | | | | | | |
| 98.80 | C | 0.255 | Mn | 0.576 | P | 0.021 | S | 0.021 |
| 0.186 | Cu | < 0.004 | Ni | 0.041 | Cr | 0.032 | Mo | < 0.004 |
| < 0.001 | Ti | < 0.000 | Al | 0.002 | B | < 0.000 | W | 0.043 |
| 0.010 | Nb | 0.010 | | | | | | |
| 2 | | | | | | | | |
| 98.80 | C | 0.255 | Mn | 0.573 | P | 0.021 | S | 0.021 |
| 0.184 | Cu | < 0.004 | Ni | 0.043 | Cr | 0.031 | Mo | < 0.004 |
| < 0.001 | Ti | < 0.000 | Al | 0.001 | B | < 0.000 | W | 0.044 |
| 0.010 | Nb | 0.010 | | | | | | |
| 3 | | | | | | | | |
| 98.80 | C | 0.252 | Mn | 0.575 | P | 0.021 | S | 0.021 |
| 0.184 | Cu | < 0.004 | Ni | 0.044 | Cr | 0.032 | Mo | < 0.004 |
| < 0.001 | Ti | < 0.000 | Al | 0.002 | B | < 0.000 | W | 0.046 |
| 0.010 | Nb | 0.011 | | | | | | |
| rage | | | | | | | | |
| 98.80 | C | 0.254 | Mn | 0.575 | P | 0.021 | S | 0.021 |
| 0.185 | Cu | < 0.004 | Ni | 0.043 | Cr | 0.031 | Mo | < 0.004 |
| < 0.001 | Ti | < 0.000 | Al | 0.002 | B | < 0.000 | W | 0.044 |
| 0.010 | Nb | 0.010 | | | | | | |

PT.ITOKOH CEPERINDO

Pengaruh Perbedaan Gaya Elektroda Terhadap Sifat Fisis Dan Mekanis Baja Karbon Rendah Pada Pengelasan Titik
Tauziah Nor, Prof. Ir. Jamasri, Ph.D.
Universitas Gadjah Mada, 2001 | Diunduh dari http://etd.repository.ugm.ac.id/

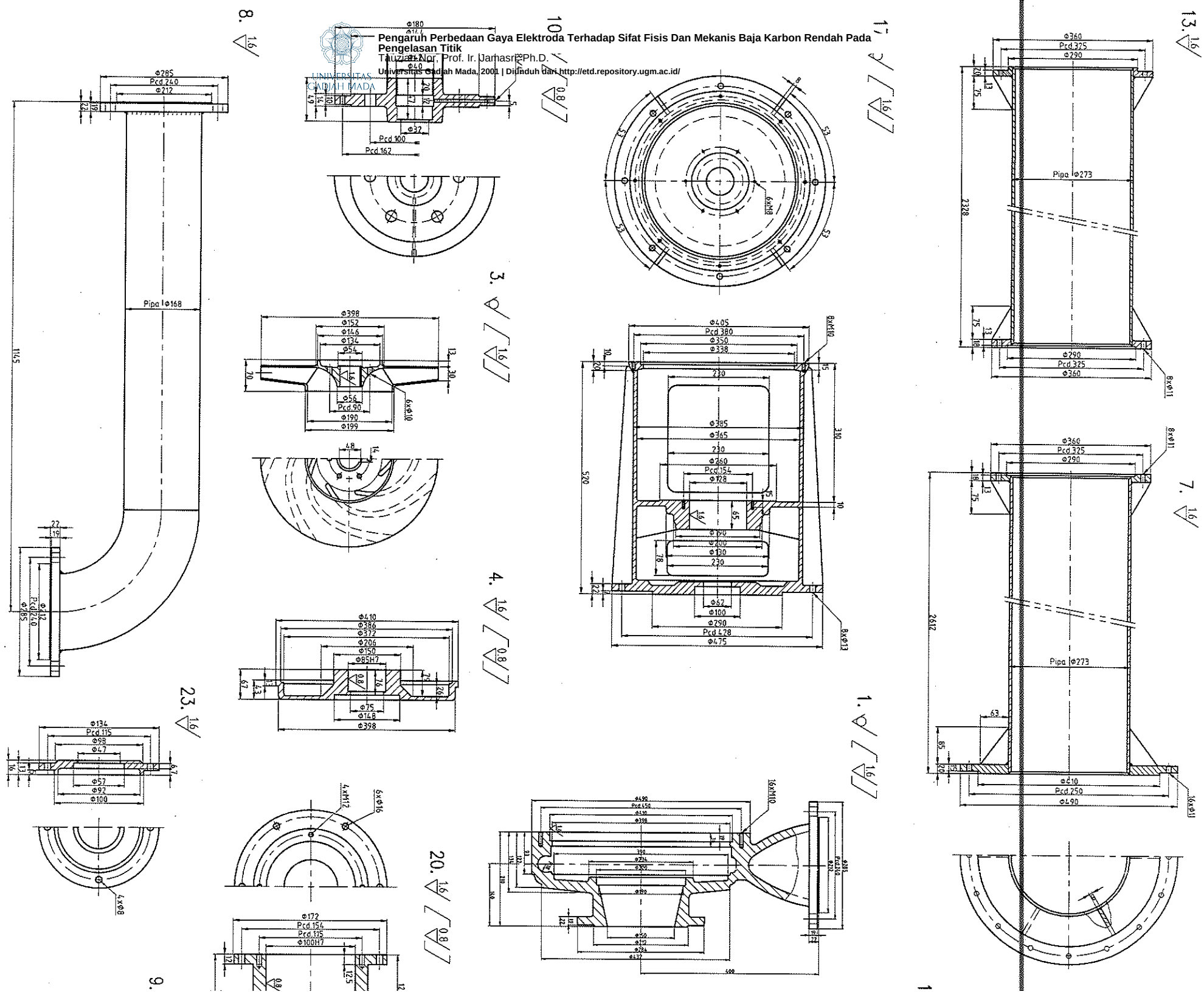
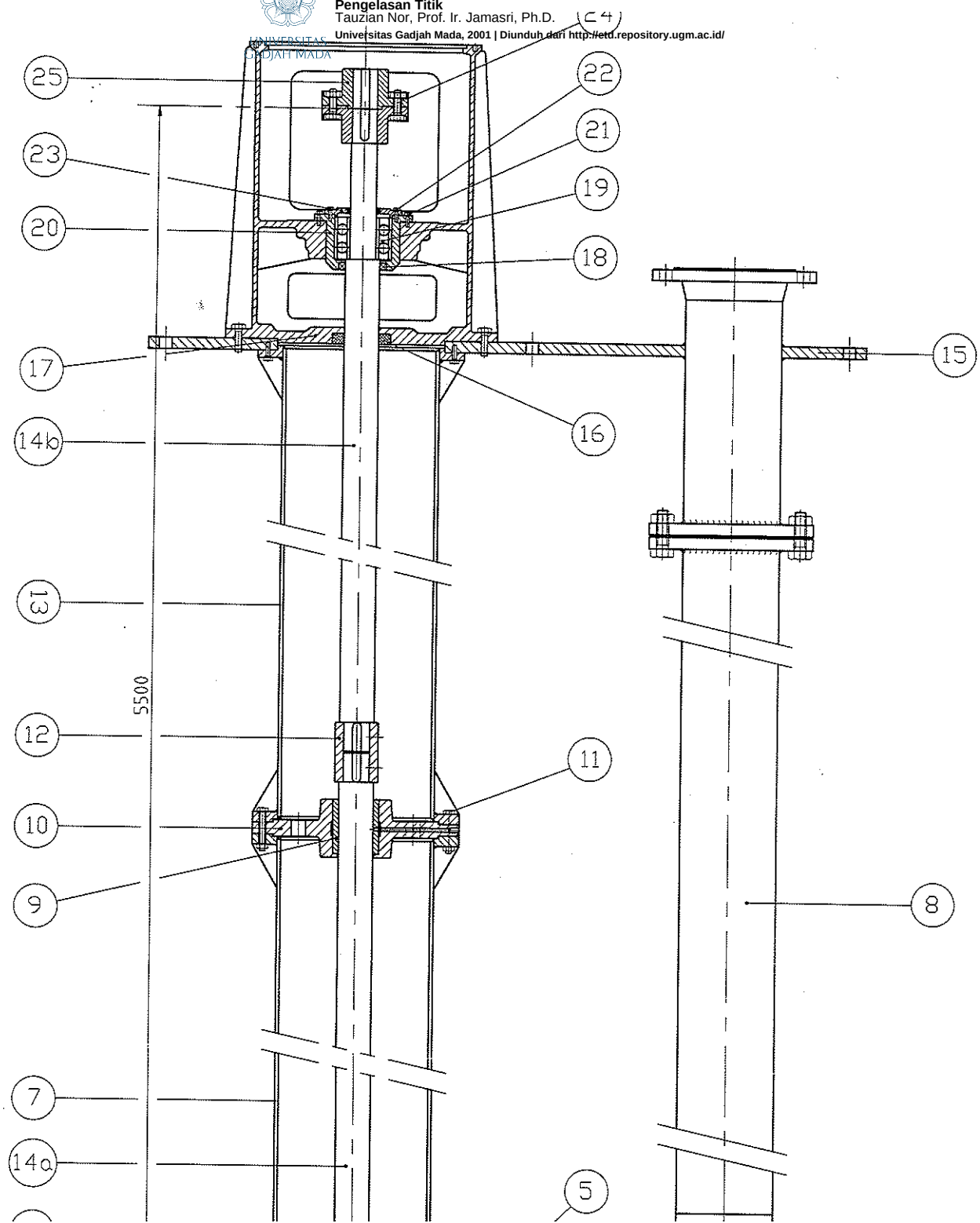
Pengaruh Perbedaan Gaya Elektroda Terhadap Sifat Fisis Dan Mekanis Baja Karbon Rendah Pada Pengelasan Titik
Tauzian Nor, Prof. Ir. Jamasri, Ph.D.
Universitas Gadjah Mada, 2001 | Diunduh dari http://etd.repository.ugm.ac.id/